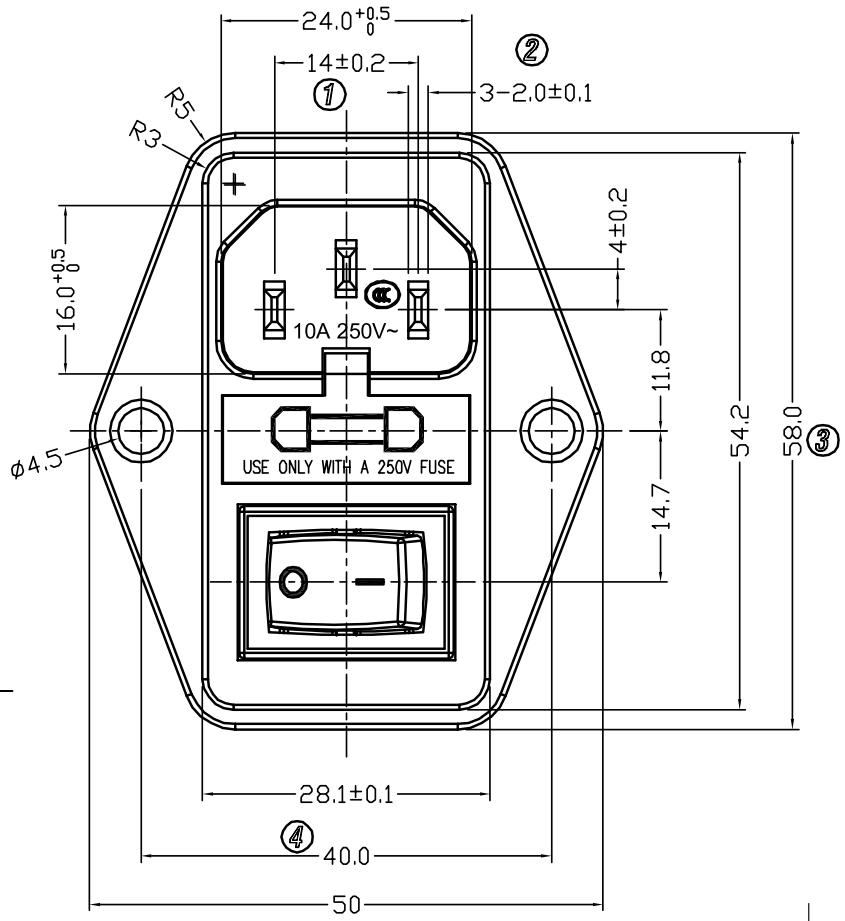

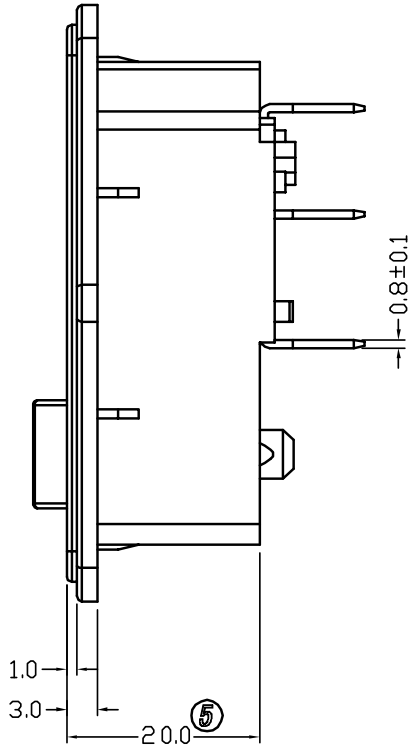

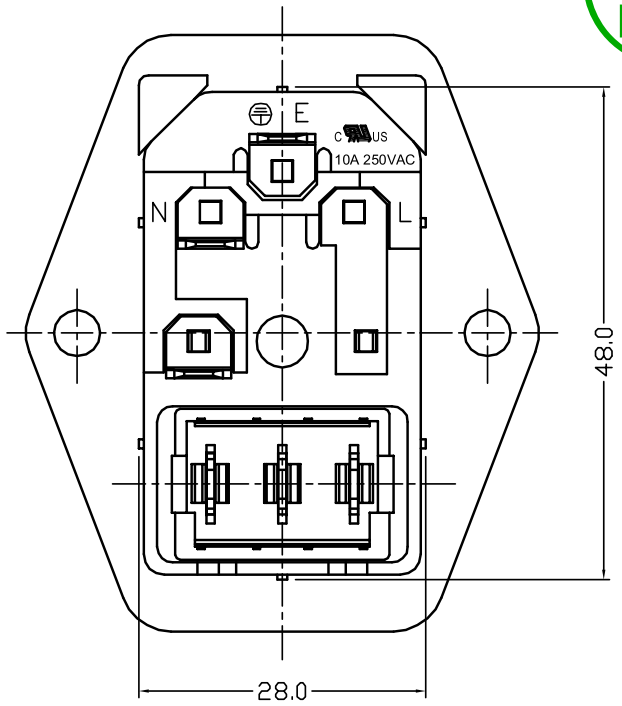

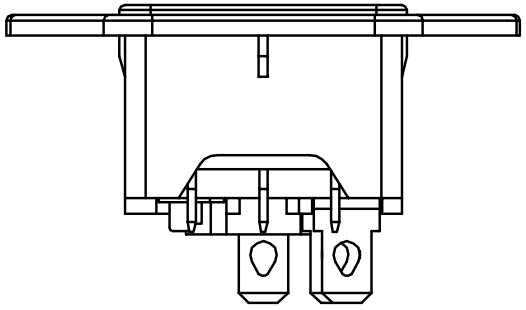

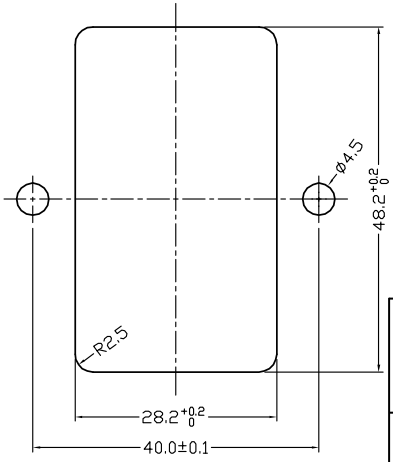

PANEL CUT-OUT

Socket： C14
1.Rating：10A 250VAC（CCC；UL；CUL）
2.Insulation resistance：>100MΩ Min 500VDC
3.Withstand voltage：>2000VAC 0.5mA 1 minute
Switch：
1.Rating：10A 125VAC 6A 250VAC（UL；CUL；CQC）
10(4)A 250V~（VDE）
2.Contact resistance：<50mΩ
3.Insulation resistance：>100MΩ Min 500VDC
4.Dielectric strength：>1500VAC 0.5mA 1 minute

PRODUCT NAME		
AC Power Inlet Socket with Indicator Switch/Fuse Holder Screw Mount		
PRODUCT CODE	PRODUCT URL	DATE
5478	https://www.sunrom.com/m/5478	06/07/2025